Dane aktualne na dzień: 23-11-2026 07:15

Link do produktu: https://sklepdekorline.eu/listwa-przypodlogowa-debowa-r5-6x2x100-cm-drewniana-listwa-cokolowa-schodowa-p-5876.html



LISTWA PRZYPODŁOGOWA DĘBOWA R5 6X2X100 CM – DREWNIANA LISTWA COKOŁOWA SCHODOWA

Cena	**41,42 zł**
Cena poprzednia	~~**43,60 zł**~~
Dostępność	**Dostępny**
Czas wysyłki	**3 dni**
Numer katalogowy	**DE_LIS_DEB_100x6x2_R5**
Kod EAN	**5905331660273**

Opis produktu

LISTWA PRZYPODŁOGOWA DĘBOWA 6X2X100 CM – NATURALNE WYKOŃCZENIE SCHODÓW I PODŁÓG

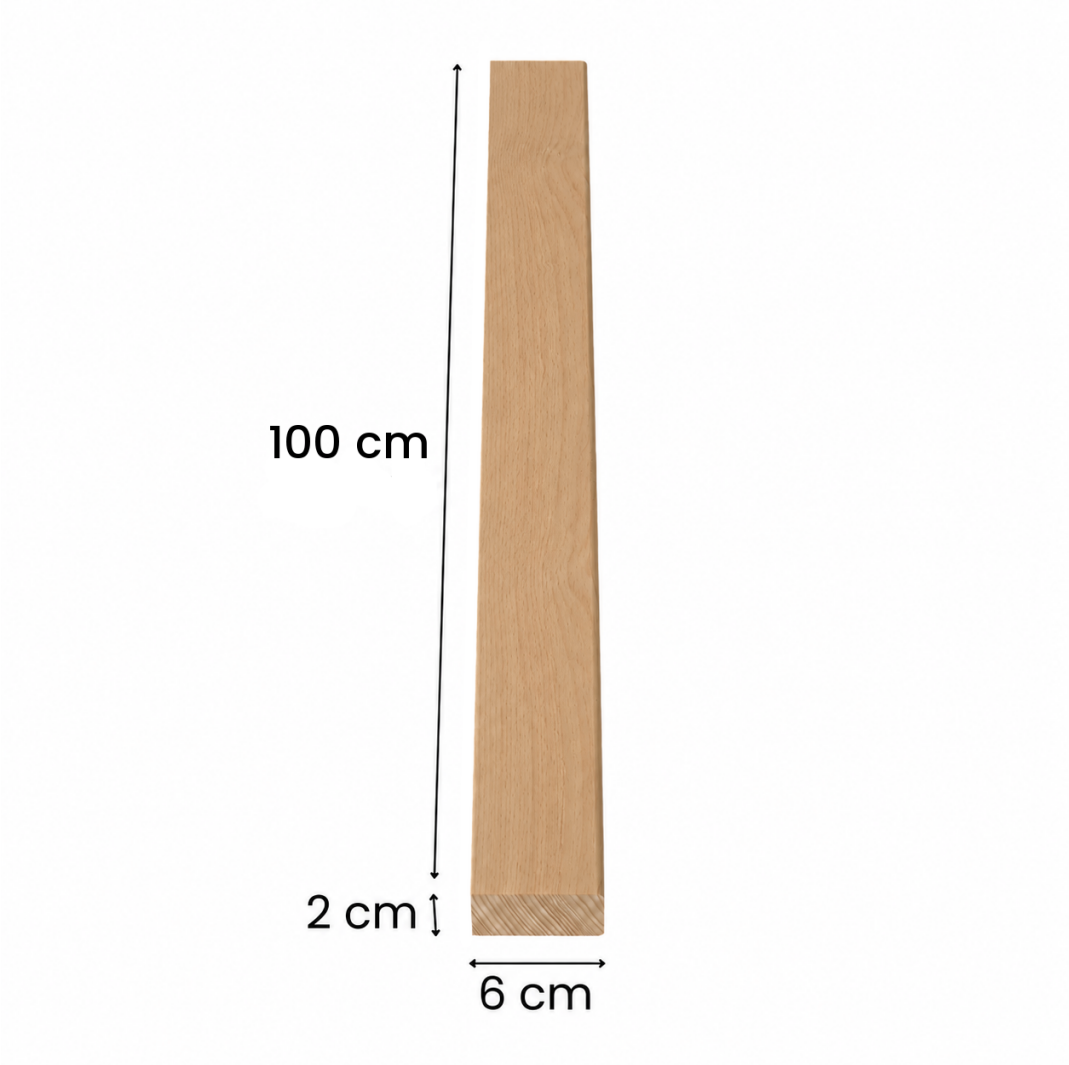

➡ Specyfikacja:

- **Materiał:** lite drewno dębowe
- **Gatunek drewna:** dąb
- **Wysokość:** 6 cm (60 mm)
- **Grubość:** 2 cm (20 mm)
- **Długość:** 100 cm (1000 mm)
- **Profil:** prostokątny
- **Górna krawędź:** zaokrąglona R5
- **Pozostałe krawędzie:** proste
- **Kolor:** naturalny dąb
- **Powierzchnia:** surowe drewno, bez lakieru i oleju
- **Przeznaczenie:** schody, podłogi, cokoły i wykończenia przyścienne
- **Marka:** Dekorline

Listwa dostarczana jest w stanie surowym, dzięki czemu możesz samodzielnie dopasować jej wygląd do wystroju pomieszczenia.

Naturalne drewno dębowe można pomalować, polakierować, zaolejować lub zabejcować odpowiednim preparatem,

uzyskując wykończenie pasujące do schodów, podłogi czy pozostałych elementów wnętrza.

Ze względu na naturalny charakter drewna poszczególne listwy mogą nieznacznie różnić się odcieniem i układem słojów.

SZEROKIE MOŻLIWOŚCI ZASTOSOWANIA:

 Cokół schodowy – dekoracyjne wykończenie bocznych krawędzi schodów.
 Listwa przyścienna – estetyczne wykończenie narożników i połączeń powierzchni.
 Listwa przyścienna – estetyczne wykończenie narożników i połączeń powierzchni.
 Wykończenie schodów drewnianych – estetyczne zamaskowanie połączenia stopni ze ścianą.
 Listwa przypodłogowa – wykończenie styku podłogi i ściany oraz zakrycie szczelin dylatacyjnych.
 Projekty stolarskie i DIY – element dekoracyjny i wykończeniowy do indywidualnych realizacji.





DLACZEGO WARTO WYBRAĆ NASZĄ LISTWĘ DREWNIANĄ?

- **100% LITE DREWNO DĘBOWE**– naturalny materiał o jasnej kolorystyce i charakterystycznym usłojeniu.
- **ESTETYCZNE MASKOWANIE SZCZELIN** – pomaga ukryć przerwy dylatacyjne oraz niedoskonałości wykończenia przy ścianach.
- **ELEGANCKI PROFIL R5** – delikatnie zaokrąglona górna krawędź nadaje listwie schludny wygląd.
- **UNIWERSALNE ZASTOSOWANIE** – doskonała jako listwa schodowa, przypodłogowa, przyścienna i cokołowa.
- **SUROWE DREWNO DO WŁASNEGO WYKOŃCZENIA** – możliwość malowania, lakierowania, olejowania lub bejcowania.
- **PRAKTYCZNA DŁUGOŚĆ 100 CM** – idealna do wykańczania schodów i indywidualnych prac stolarskich.

POSTAW NA ESTETYCZNE WYKOŃCZENIE Z DEKORLINE!

Nawet niewielkie detale mają ogromny wpływ na końcowy wygląd wnętrza. **Listwa przypodłogowa z litego drewna dębowego** łączy naturalną estetykę z praktycznym zastosowaniem.

Wybierz drewnianą listwę cokołową Dekorline i zadbaj o staranne wykończenie swoich schodów oraz podłóg!